取付手順　L型防振ハンガー【NJ-10L】

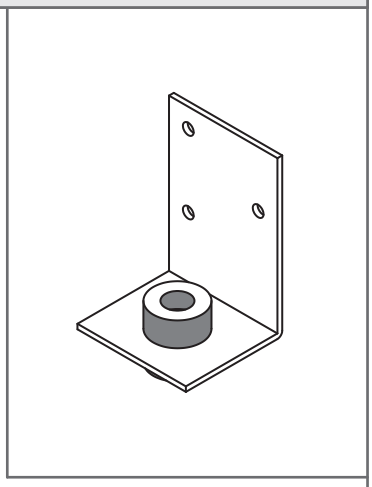

1 防振ハンガーを下図の向きで
木の梁やC形鋼にビスで固定する（ビスは同梱しておりません）

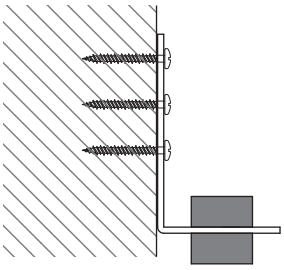

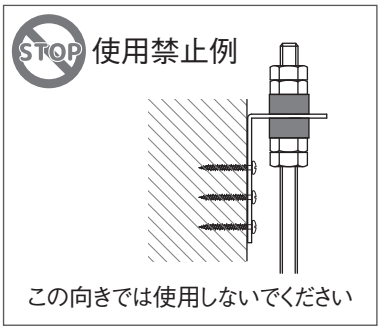

2 吊りボルトとナットを下図のようにセットする

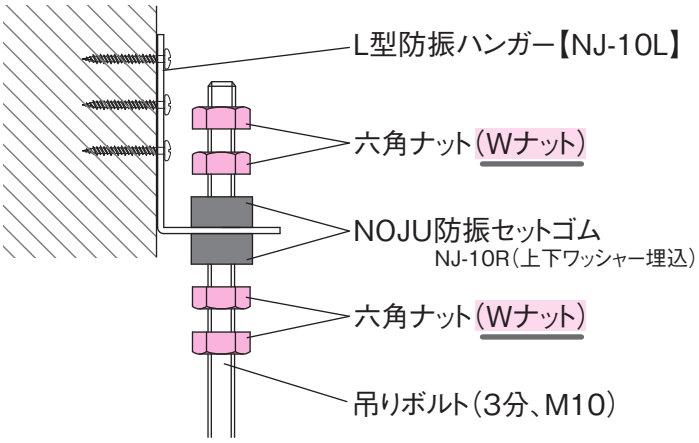

3 上側のWナットを固定

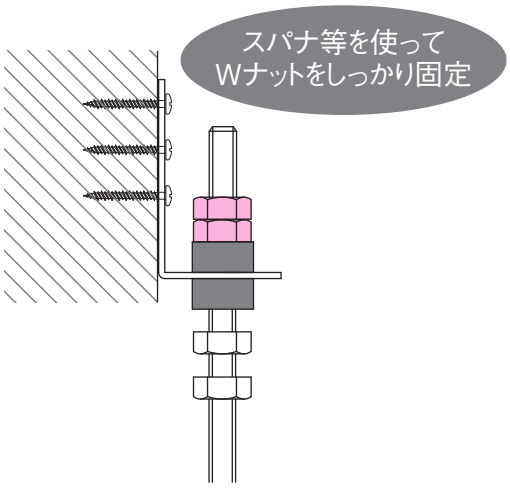

必ずナット2個で固定してください
（Wナットで緩みを防止）

4 下側のWナットを締め付ける

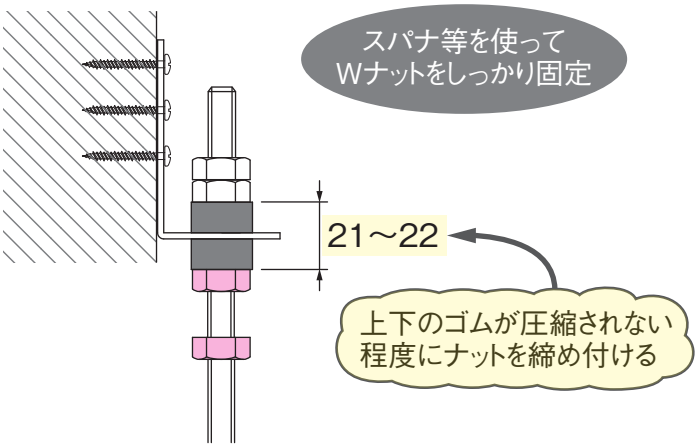

下側も必ずナット2個で固定してください
（Wナットで緩みを防止）
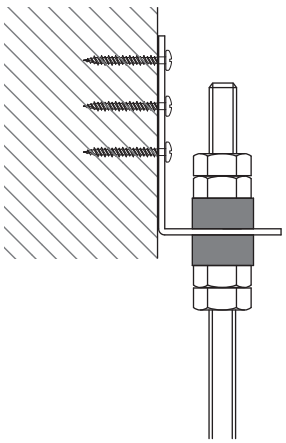
5 取付完了図