新商品ご案内

2019年5月8日

スライドLGフック

用途　C形鋼(リップ溝形鋼)用吊金具

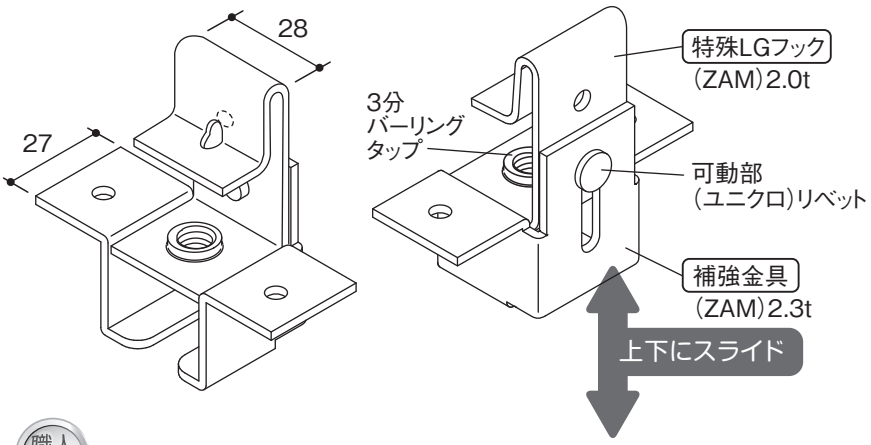

PAT.P

許容耐力

	使用LG (C形鋼)	
	C-60x30x10 2.3t	C-60x30x10 1.6t
鉛直方向引張	260kgf	210kgf
LG直交方向	102kgf	
LG平行方向	122kgf	

C形鋼適合サイズ

C-1.6t×40×20×10
〜
C-3.2t×100×50×20

職人目線

「特殊LGフック」と「補強金具」が一体化 !!
仮止めが出来るので施工が容易です。

取付手順
動画
(Youtube)

品　番	11552
材　質	特殊LGフック：ZAM　2.0t 補強金具：ZAM　2.3t
ケース数量	100個
ケース重量	12.8kg

【取付手順】

1 吊りボルトをセットする

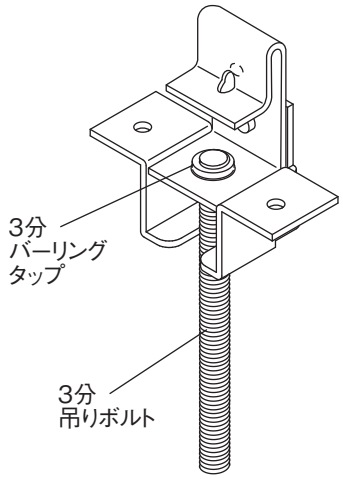

2 C形鋼に「特殊LGフック」側をひっかける

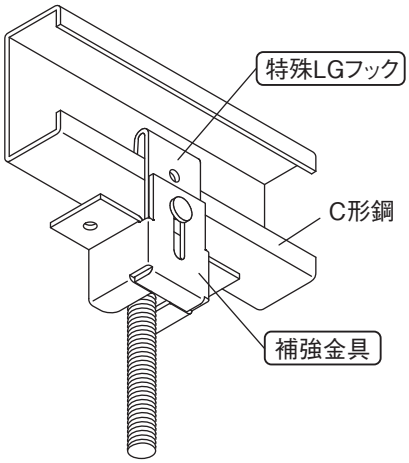

3 吊りボルトを締め上げる

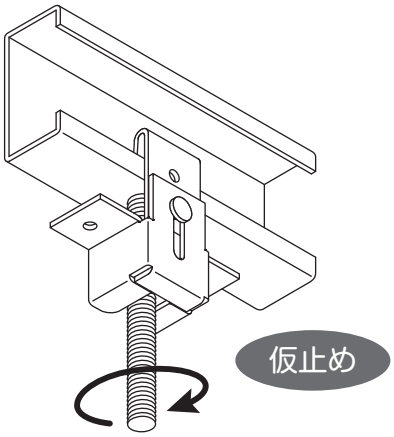

4 「補強金具」側を押し上げてビスを2本固定

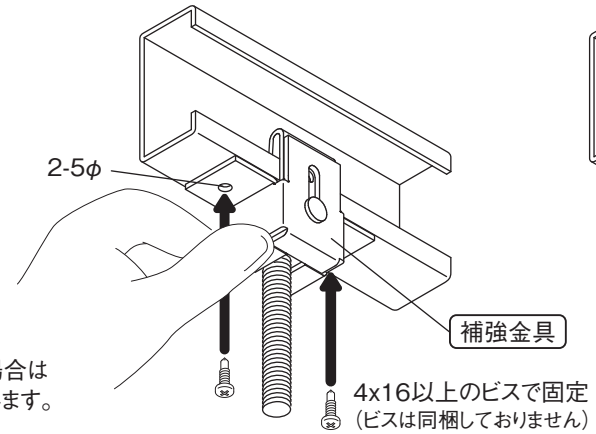

5 取付完了図

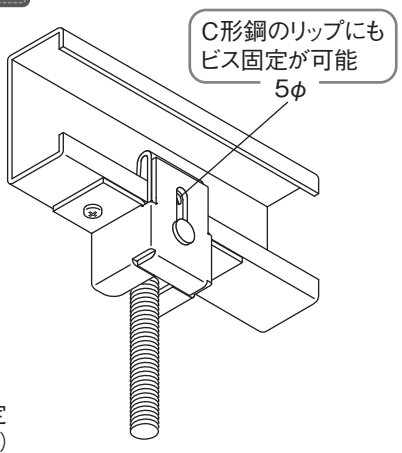

⚠ C形鋼が2.3t以上の場合は
5φ以上のビスを推奨します。

株式会社能重製作所