特殊LGフック

用途　C形鋼(リップ溝形鋼)用吊金具　【分類：吊元金具】

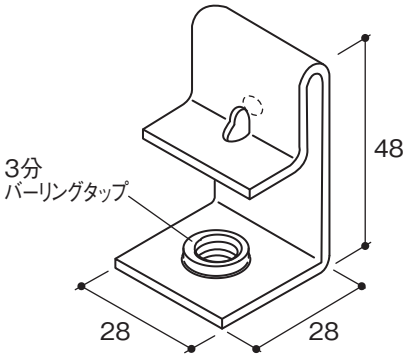

■使用例

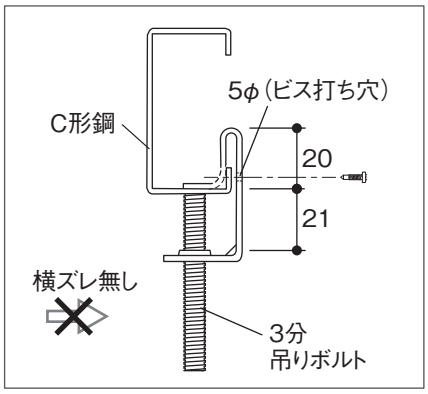

許容静荷重(鉛直方向引張)
60kgf

C形鋼適合サイズ

C-1.6t×40×20×10
〜
C-3.2t×100×50×20
※ライトゲージ厚3.2tまで使用可能

品　番	11030
材　質	ZAM　2.0t
ケース数量	250個
ケース重量	11.8kg

特 長　従来品の問題点である横ズレを面で支えることにより、安定した固定が可能です。
高耐食鋼板(ZAM)を使用しています。
通常でのご使用の際はビス固定不要ですがC形鋼へのビス固定も可能です。

特殊LGフック補強金具

用途　特殊LGフック用の耐震補強金具　【分類：耐震補強金具】

取付手順
動画
(Youtube)

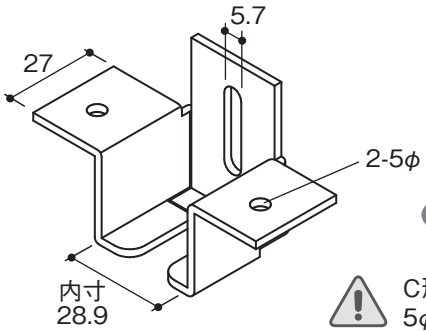

新商品

意匠登録

特殊LGフック専用
補強金具

C形鋼が2.3t以上の場合は
5φ以上のビスを推奨します。

許容耐力

	使用LG(C形鋼)	
	C-60x30x10 2.3t	C-60x30x10 1.6t
鉛直方向引張	260kgf	210kgf

(ビス3本固定での数値)

品　番	11551
材　質	ZAM　2.3t
ケース数量	200個
ケース重量	15.4kg

取付手順

1 「特殊LGフック」の下側から「補強金具」を押し当てる

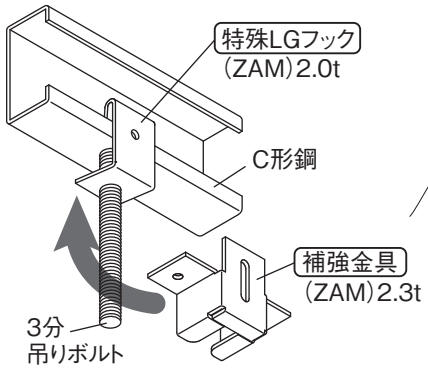

2 「補強金具」を押し上げながらC形鋼のリップにビスを1本固定

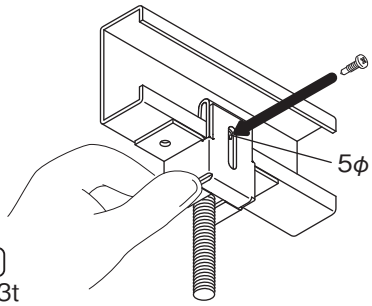

使用上の注意

既設天井でC形鋼のリップに「特殊LGフック」がビス固定されている場合は、一度ビスを外してから「補強金具」をセットし、再度ビス固定して下さい。

3 C形鋼の下面にビスを2本固定

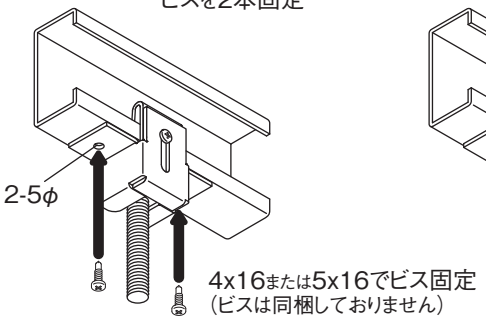

4 取付完了図

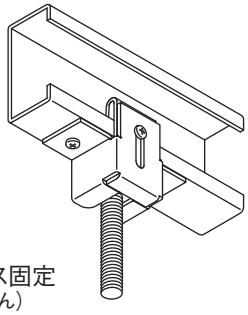

水平方向の耐震補強が必要な場合は下図の位置にビスを1本追加で固定

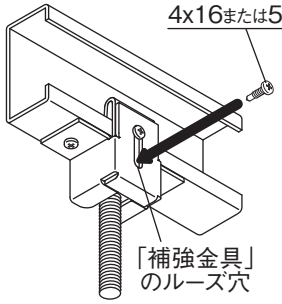

許容耐力(水平方向)

	使用LG(C形鋼)
	C-60x30x10 2.3t
LG直交方向	102kgf
LG平行方向	122kgf

(ビス4本固定での数値)