販売開始ご案内

野縁にC-40x20x10またはC-60x30x10を使用する場合に“補助野縁”を
ジョイント出来る『CTジョイント』と『コーナージョイント』の販売を開始しました。

2020年10月8日

CTジョイント ／ コーナージョイント

用途　野縁にC-40x20x10またはC-60x30x10を使用する場合、補助野縁を容易にジョイント出来る金具

CTジョイント (40x20)

【中間部用】

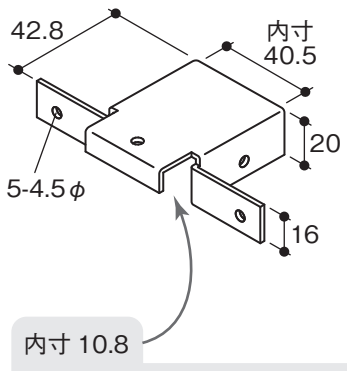

野縁のリップにひっかける
（C-40x20x10 用）

品　番	34700
材　質	ZAM　1.2t
ケース数量	200個
ケース重量	10.4kg

CTジョイント (60x30)

【中間部用】

1.6t・2.3t兼用

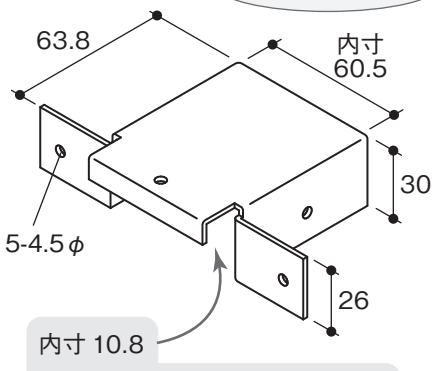

野縁のリップにひっかける
（C-60x30x10 用）

品　番	34710
材　質	ZAM　1.2t
ケース数量	100個
ケース重量	10.7kg

コーナージョイント

【端部用】

C-40x20x10
C-60x30x10
兼用

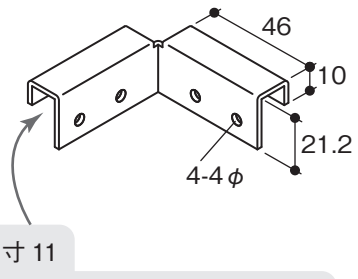

野縁のリップにひっかける
（リップが 10mm の C 形鋼用）

品　番	34720
材　質	溶融亜鉛鍍金鋼板　1.2t
ケース数量	300個
ケース重量	10.5kg

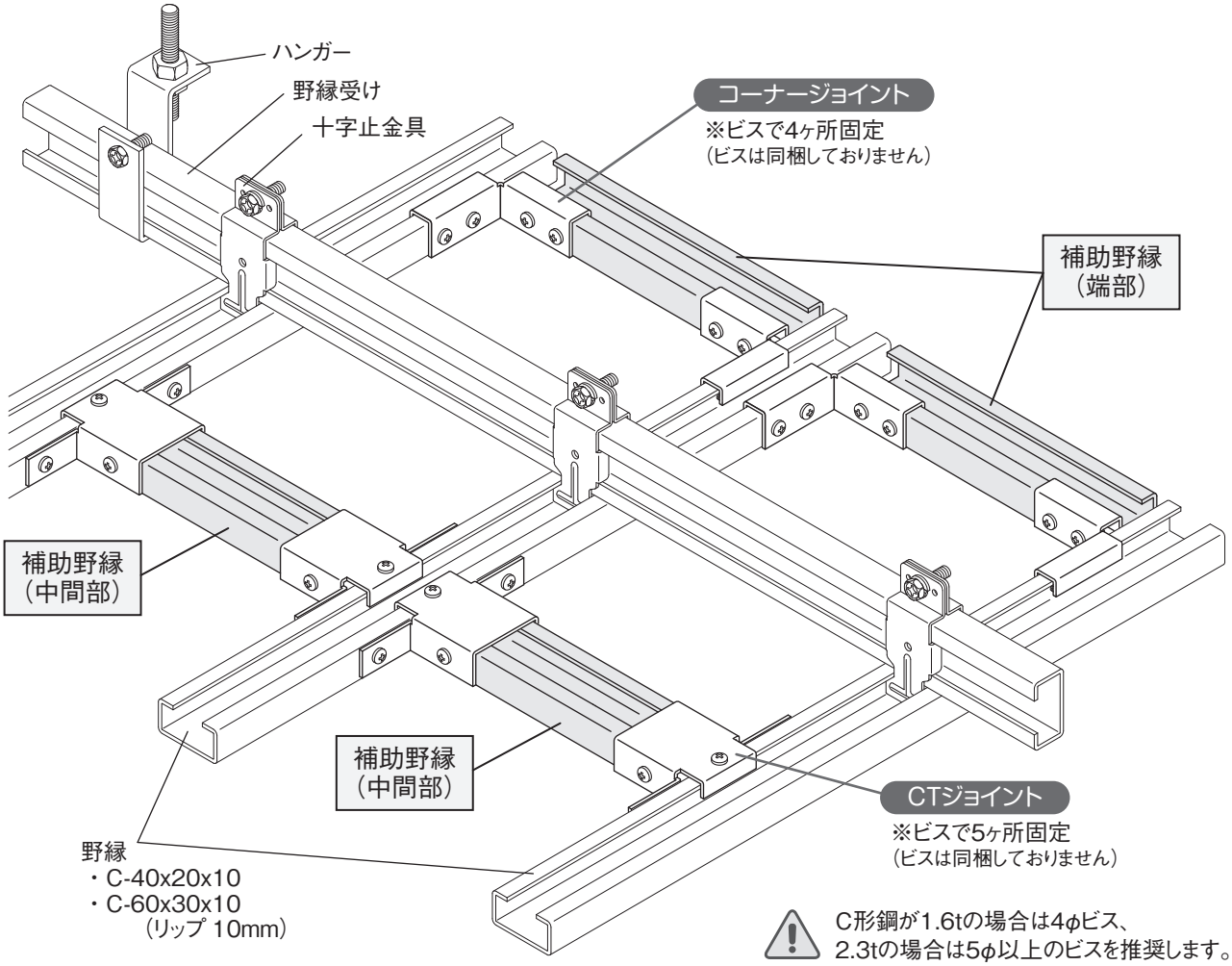

⚠ C形鋼が1.6tの場合は4φビス、
2.3tの場合は5φ以上のビスを推奨します。

株式会社能重製作所