システム天井板押え金具（岩綿板用）

用途　Tバーを使用したシステム天井の天井板（岩綿吸音板）の浮き上がりを押さえる金具

PAT.P

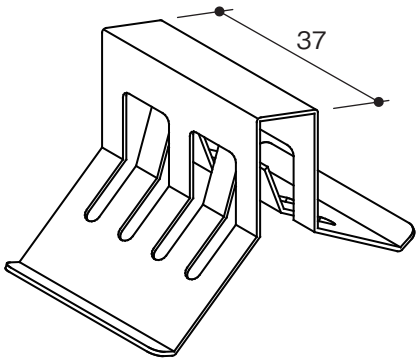

- 風圧の影響がある部屋に使用
- 簡単ワンタッチ施工

■使用例

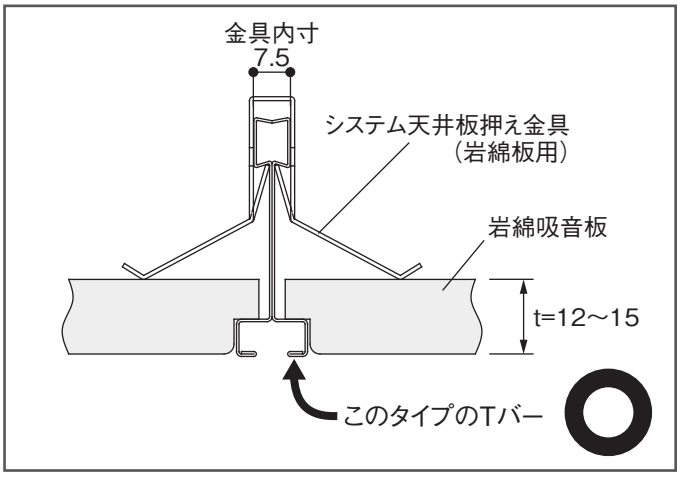

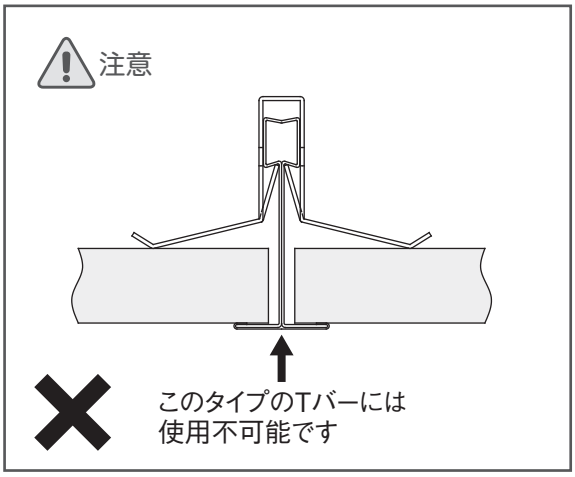

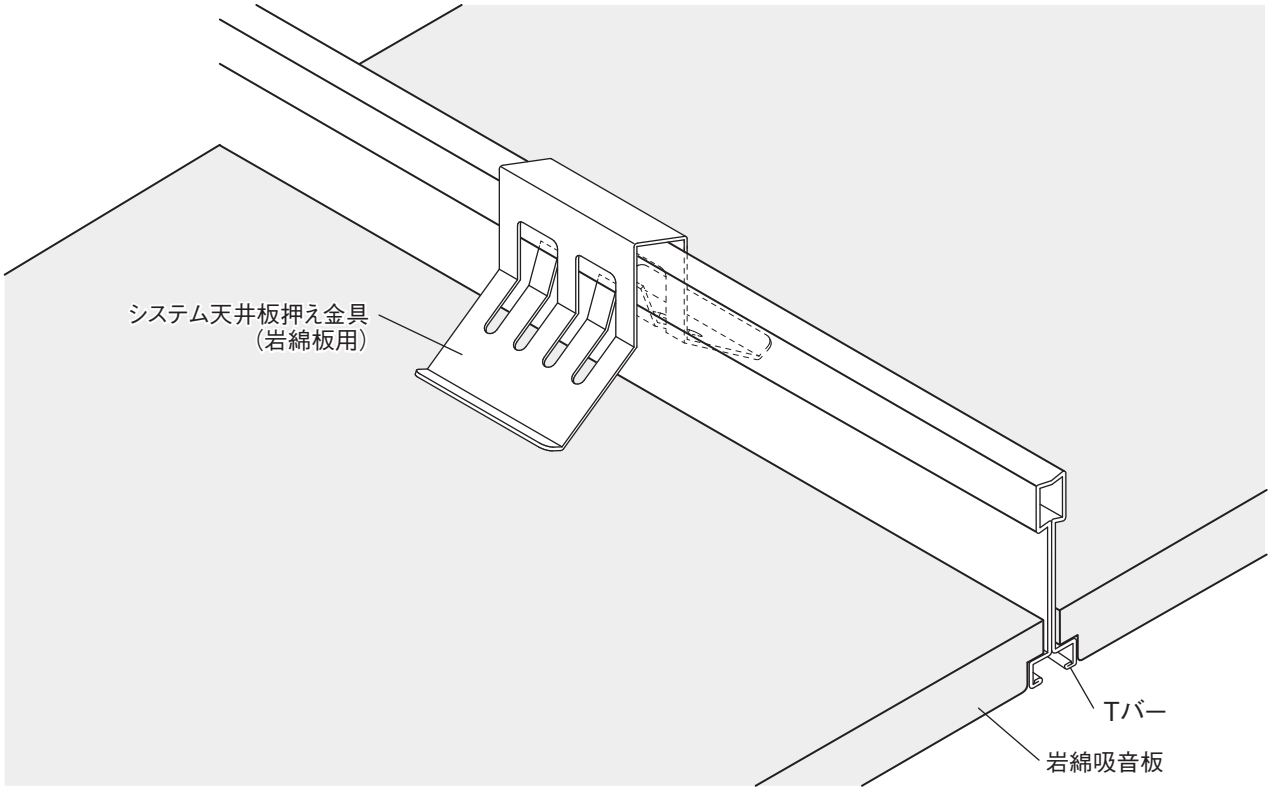

品　番	33050
材　質	溶融亜鉛鍍金鋼板　0.8t
ケース数量	200個
ケース重量	4.8kg